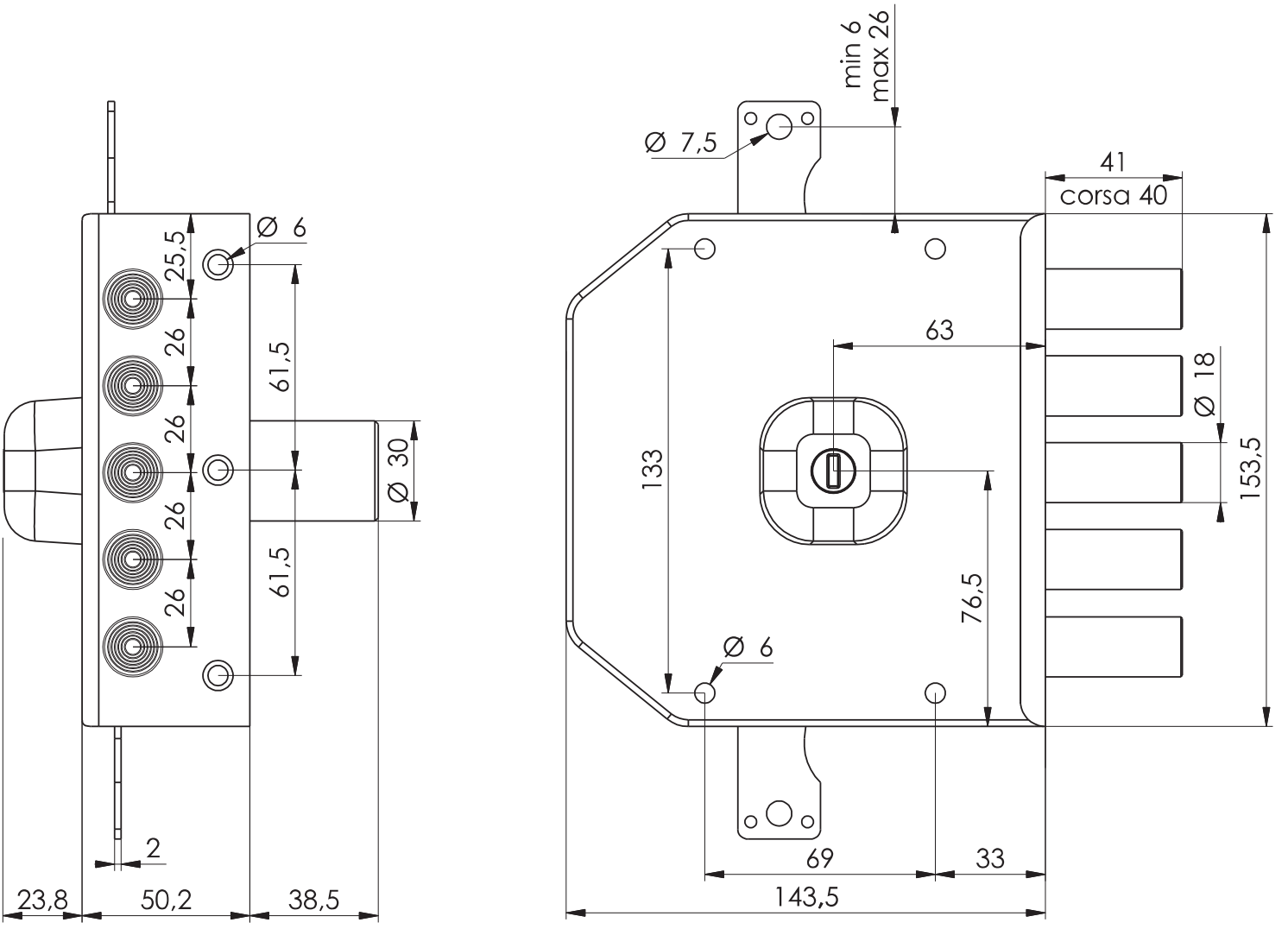
Ø 6
25,5
26
26
26
26
61,5
61,5
Ø 30
2
23,8
50,2
38,5
min 6
max 26
Ø 7,5
41
corsa 40
63
Ø 18
153,5
133
76,5
Ø 6
69
33
143,5