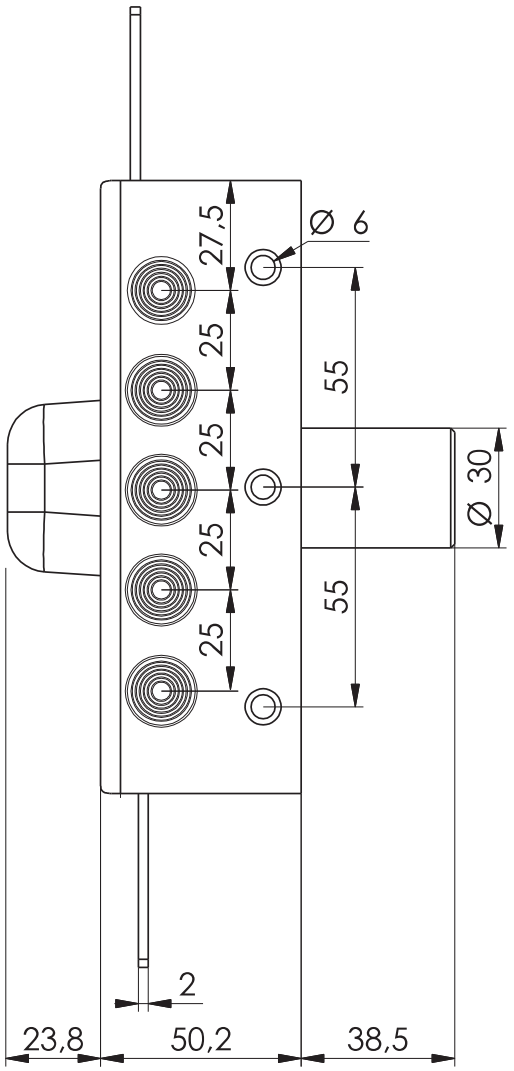
27,5
Ø 6
25
55
25
Ø 30
25
55
25
2
23,8
50,2
38,5

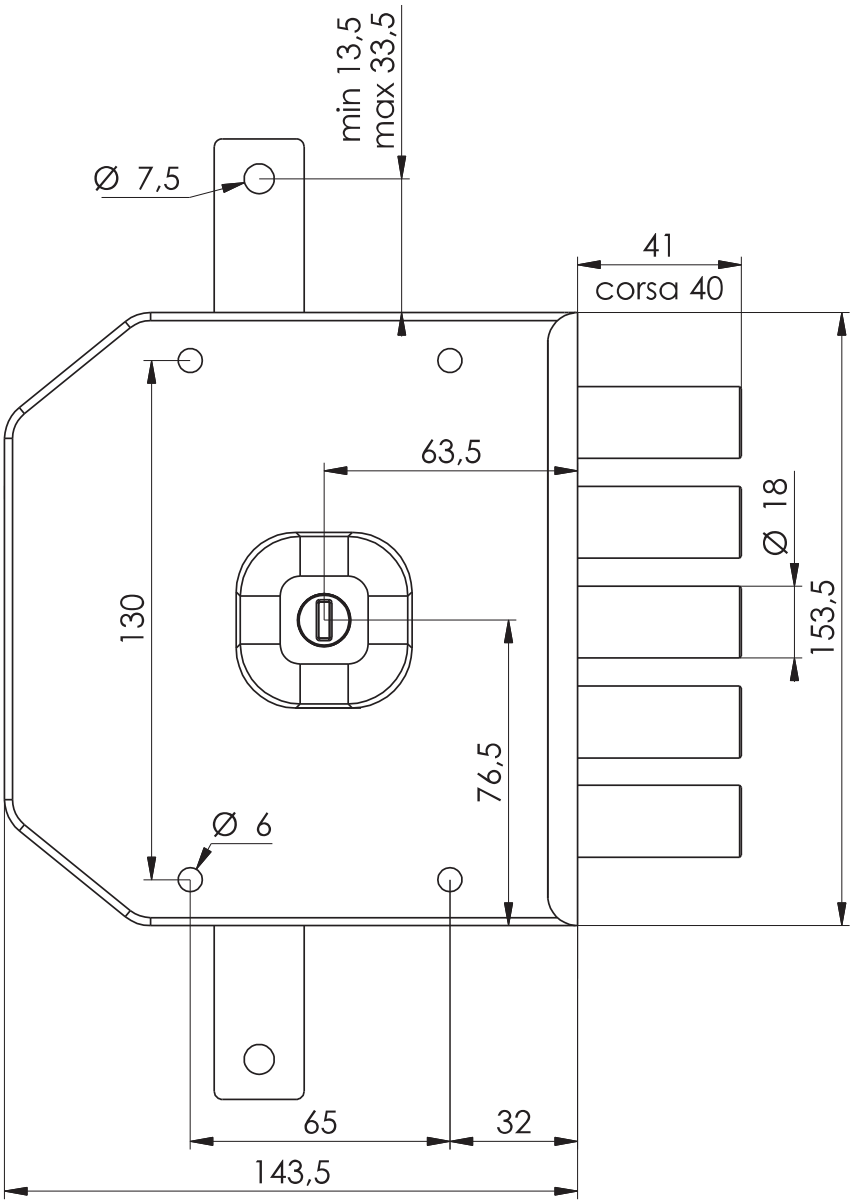
min 13,5
max 33,5
Ø 7,5
41
corsa 40
63,5
Ø 18
130
153,5
76,5
Ø 6
65
32
143,5