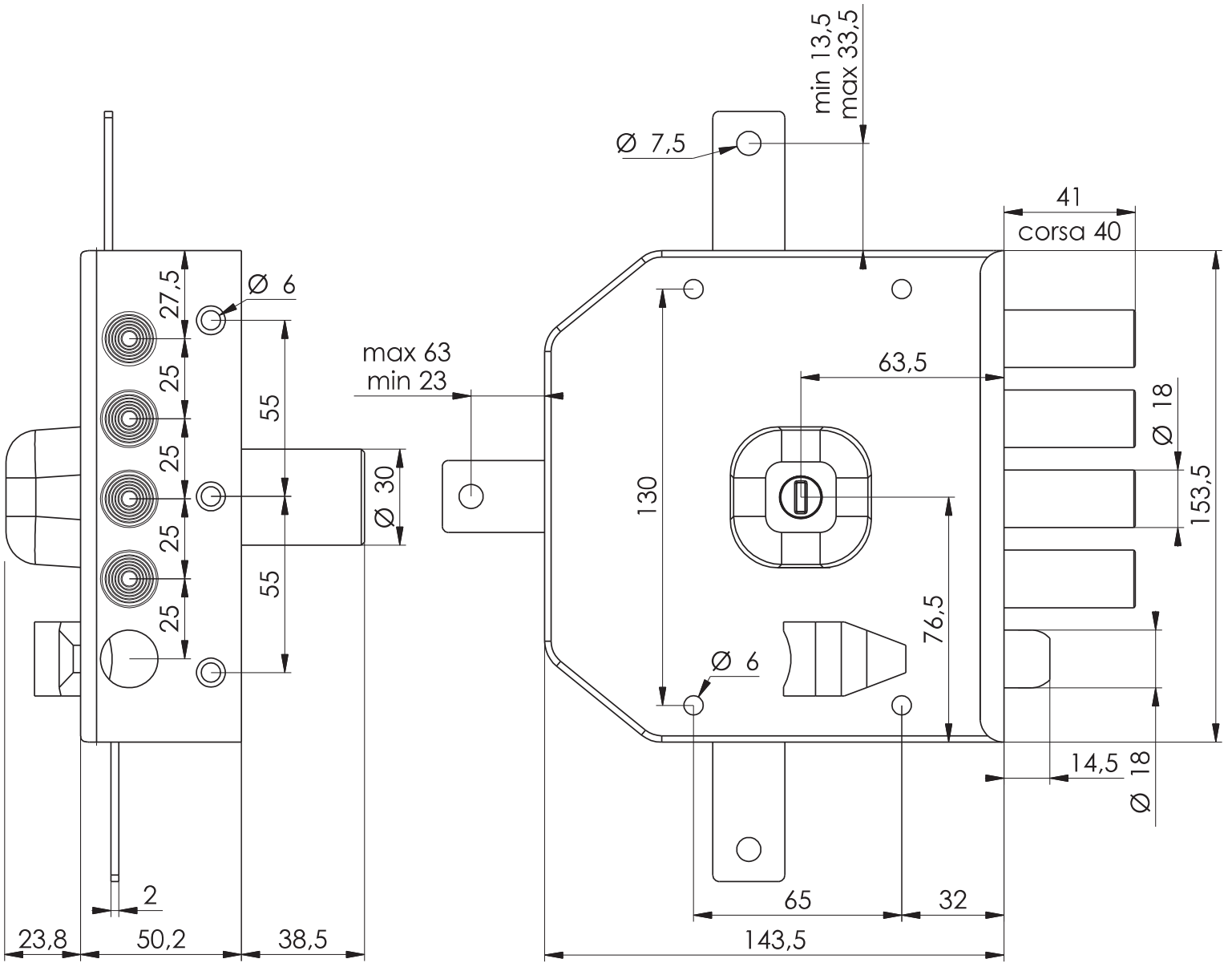
min 13,5
max 33,5
Ø 7,5
41
corsa 40
Ø 6
27,5
25
25
25
25
55
55
Ø 30
max 63
min 23
63,5
130
76,5
Ø 6
Ø 18
153,5
14,5
Ø 18
2
23,8
50,2
38,5
65
32
143,5